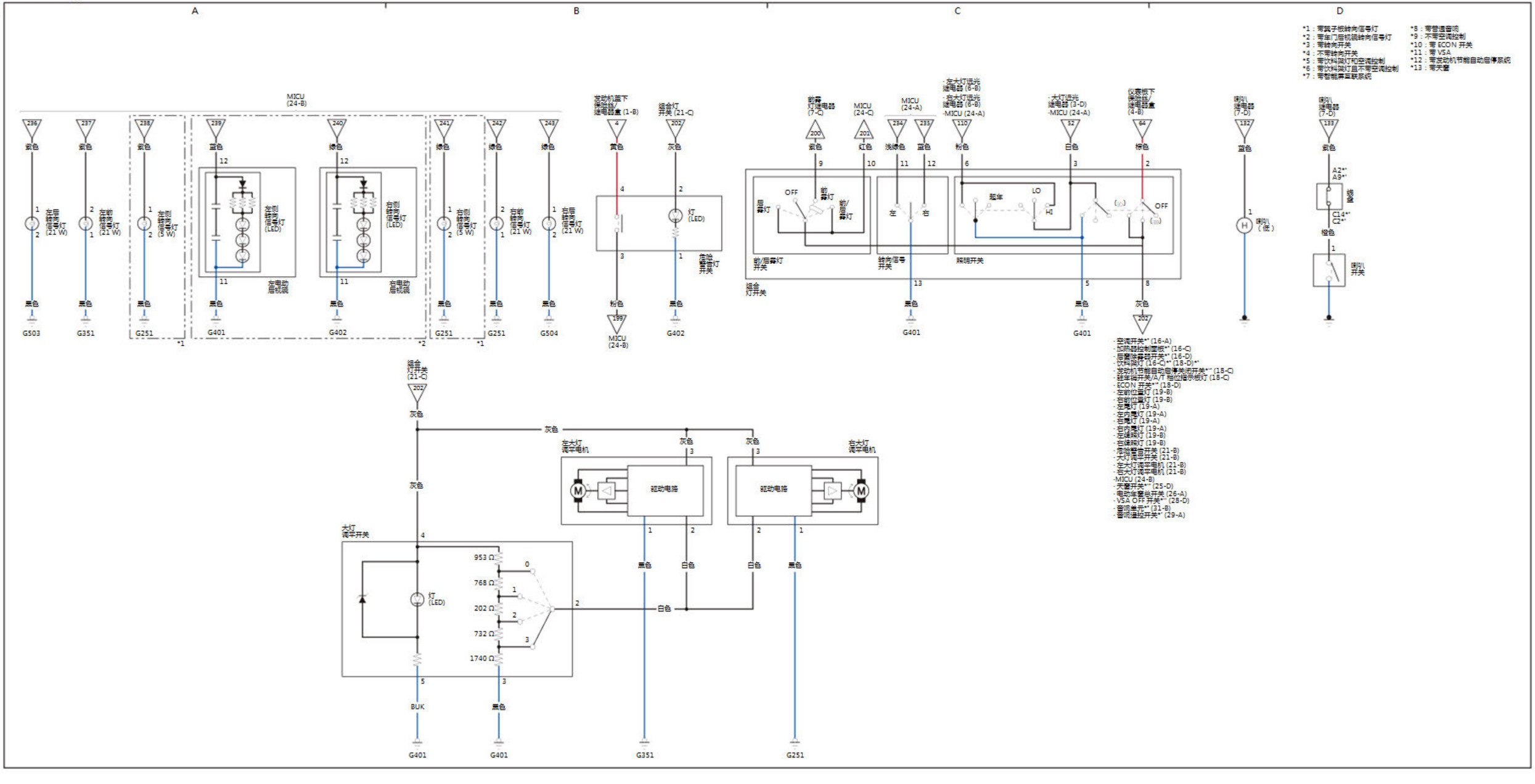转向信号/危险警告灯、喇叭、大灯调平系统